使用产品前请仔细阅读本使用说明书

方正科技家用电脑产品说明书

——方正心逸 T310 系列机型

XYT310_103_000

敬 告

尊敬的用户：

感谢您购买和使用方正科技产品。为了您的安全和利益，<u>**在使用产品前请您仔细阅读本产品用户使用手册及随机附带的全部资料**</u>。如果您未按照用户使用手册操作和使用产品，而导致任何的人身伤害、财产或其他损失，方正科技将不承担责任。

关于本产品用户使用手册（以下简称“手册”）

- ♦ 手册版权属于方正科技所有；
- ♦ 手册提及的商标、字号属于它们各自的权利拥有者；
- ♦ 手册内容如同实际产品不一致，以实际产品为准。

如果您对手册的任何内容或条款存在不明或异议，请在购机后七日内向方正科技提出书面异议，否则视为您已经同意、理解并接受本手册全部内容。

产品使用过程中，如果您遇到问题，欢迎致电咨询：

方正科技全程服务热线：4006-000-666　语音导航时间：24小时

服务机构营业时间：7*8小时工作制　　　节假日照常

（未开通400地区请您拨打0512-87182983，此时您需要支付相应的通话费）

方正科技保留对用户使用手册解释和修改的权利，对手册的任何修正、更新、解释将在方正科技网站（www.foundertech.com）予以公布，请您留意。

致谢！

方正科技集团股份有限公司

二00九

目 次

第一章 注意事项 1

1.1 特别提示 2
1.2 注意事项 2
1.3 人机工程学 4

第二章 产品硬件使用说明 6

2.1 部件介绍 7
2.2 各部件连接方法 13
2.3 重要提示 14

第三章基本使用常识 15

3.1 开机前的准备 16
3.2 安全启动电脑 16
3.3 WINDOWS 下安全关闭电脑 17
3.4 异常关机情况的处理 18
3.5 对电脑工作环境的一些要求 18
3.6 驱动与随机软件安装向导使用介绍 19

第四章随机软件使用说明 22

4.1 方正电脑救护中心使用介绍 23
4.2 方正网络收音机使用介绍 25
4.3 方正蓝牙手机应用中心使用介绍 27
4.4 金山毒霸 2008 使用介绍 30
4.5 绿坝-花季护航使用介绍 33

附录 1 方正科技心逸系列产品服务承诺（B 版） 36

附录 2 保养和维护 42

附录 3 有毒有害物质或元素名称及含量标识表 43

第一章 注意事项

本章主要内容介绍：

- 特别提示
- 注意事项
  - 适用群体
  - 工作环境
  - 移动、运输、贮存
  - 电池
  - 电源
  - 辐射
- 人机工程学

声明：本章介绍您使用电脑的一些注意事项和使用规范，请务必仔细阅读。

1.1 特别提示

为了便于理解和引起您的注意，当涉及产品安全或需关注的信息时我们将在本章节或在后面的章节中按下列等级和特别的警示用语向您提示，这些特别的警示用语表示方法如下：

■【危险】--表示对高度危险要警惕

■【警告】–-表示对中度危险要警惕

■【注意】--表示对轻度危险要关注

■【禁止】–-表示危险的操作需禁止

■【提醒】--表示安全或其他内容需关注

本章节中为您提供的安全信息并不是全部的，为了您的安全和利益，我们会根据需要将部分产品安全信息编排到使用手册的后面章节中，不论这些安全信息置于何处，您均应仔细阅读。

同样，除了以特别的警示用语提出的注意事项外，对于使用手册中的其他内容和介绍，您亦应予以同样的重视。

1.2 注意事项

适用群体

【注意】

使用电脑，应具有一定的电脑基本常识。同时，电脑不适用于儿童单独操作。如果有需要，必须有成人看护。

工作环境

【危险】

为避免出现意外故障，电脑应在下述限定环境范围内工作：

内容	适应范围	备注
贮存运输温度	－20° C 至60° C	
贮存运输相对湿度	20% - 90%	
大气压	86kPa–106kPa	
电源适应能力	100-240V 3.5-1.5A 50-60Hz 250W	
工作湿度	20% - 80%	
工作温度	0° C – 40° C	

【警告】

为避免电脑受到环境（潮湿、灰尘、食品、液体、直接暴露于阳光下等）的侵害，应放置在通风、干燥的地方。为避免磁场干扰和损坏，请远离其他家电（如电视、空调等）。请不要将液体或其他杂物溅入电脑，否则有可能会引起机箱内部元件的短路进而引起触电或火灾。

【注意】

电脑在低温条件未恢复的情况下通电开机，可能会给电脑造成无法修复的故障，所以使用前请先保证电脑在室温条件下恢复2 小时以上的时间。

使用前

【警告】

电脑在低于10°C的环境储运后，使用前请在室温10°C －35°C条件下放置2小时以上的时间，避免电脑温度过低而发生加电损坏。在此期间不要拆除包装，让电脑自然恢复温度，避免升温过快而发生加电损坏。

【注意】

使用前，还需确认电脑的连接、电源使用及其他事项均符合使用手册的要求。

移动、运输、贮存

【注意】

移动电脑时，需将所有电源断开，禁止带电插拔。

运输时应放在原包装箱内，遵照包装储运图示标志指示堆放，并使用封闭式货箱搬运。

贮存时包装材料应安全地存放于儿童拿不到的地方，以避免不安全情况发生。

依照国家标准(GB/T9813-2000)，微型计算机通用规范中的相关解释，电脑温度在低于20°C(时) 环境储运后，使用前请在室温(10-35摄氏度)条件下放置2小时以上的时间，避免因电脑温度过低加电产生损坏。在此期间请不要拆除包装，让电脑自然恢复温度，避免因升温过快导致电脑产生结霜和凝露带来的加电损坏的发生。

电池

【注意】

不正确的更换主板上的锂电池可能会引起爆炸危险，请务必在专业维修人员指导下进行锂电池的安装和更换；只允许使用制造厂推荐的同类或等效类型的替换电池产品；电池的不当丢弃会引起环境的严重污染，请您务必妥善处理用完的电池或者将废弃电池交还方正科技售后维修部门处理，避免环境污染。

电源

【危险】

您需使用合格的三芯带接地保护的接地电源插头和插座，电源插头最终应插在接地良好的电源上，良好的接地是您的电脑正常工作的重要保证。如果您擅自更换标准电源线，可能会带来严重后果，同时电源线最大长度不应超过4.5 米。

在您使用电源前应按电源插头和插座的说明确认电源是否符合电脑使用要求，合格的电源和良好的接地是电脑正常工作的重要保证。否则，可能会带来严重后果。

【危险】

雷雨期间，使用产品可能会对电脑甚至您的人身及其它财产安全造成损害。故在雷雨天气，不要使用电脑，并断开电话线、网络线、电源线等可能会与外界连接的导电体。打雷时，不要插拔这些线缆。

【警告】

不要试图把110V 的电源线插在220V 的电源上，也不要改动机器电源的电压选择开关。任何改动都可能会造成人身伤害或引起设备损坏。

【注意】

仔细检查随机提供的交流电源线。如果出现问题，请与相关销售商联系。

用于微机的电源线必须符合以下安全规范：

- 符合CCC 认证
- **电源插头最终应插在接地良好的电源上**
- **电源插头必须符合GB 1002－1996、GB2099.1-1996**
- **电源线最大长度为4.5米**

辐射

【注意】

显示器辐射会有害健康。

提醒：本机型机箱上的功能按键基于方正虚拟技术，如果自行删除预装操作系统或系统备份会导致机箱上功能按键失效。

1.3 人机工程学

【提醒】当在计算机上工作或游戏时，请调整您的环境并安排好您的计算机设备，使身体处于舒适、灵活的状态。下面的建议可以帮助您获得一个更舒适的环境。推荐的工作姿势：

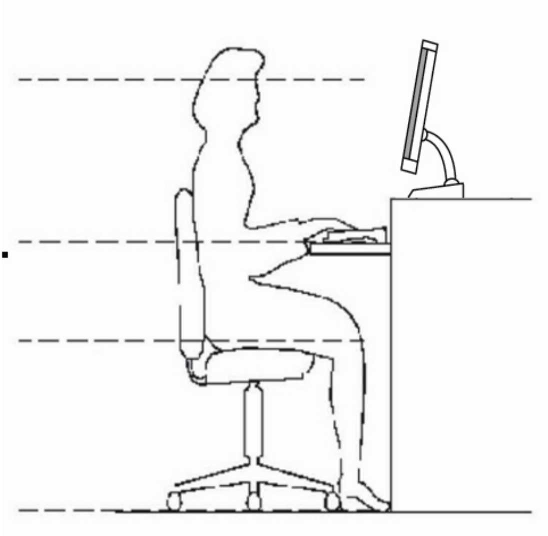

显示器屏幕与视线等高或略低，调整合适的仰角以适宜观看。

手腕保持平展放松，上臂在体侧下垂放松，最好使用符合人体工程学的电脑外设。

调整桌椅到合适的高度，不让座位挤压膝盖的后部。

双脚平放在地板上，保证让腿的位置和移动更舒适。

不正确的姿势长时间使用电脑可能会造成身体损伤
长时间观看显示器可能会导致眼睛疲劳甚至影响您的视力

第二章 产品硬件使用说明

本章主要内容介绍：

- 部件介绍
  - 前面板按钮及接口的使用说明
  - 后面板所有接口的使用说明
  - 右侧图所有接口的使用介绍
  - 键盘快捷键的使用说明
  - 鼠标按键的使用说明
- 各部件连接方法
- 重要提示

请注意：所有机型的配置以您购买到的实物为准。

2.1 部件介绍

主机前面板说明

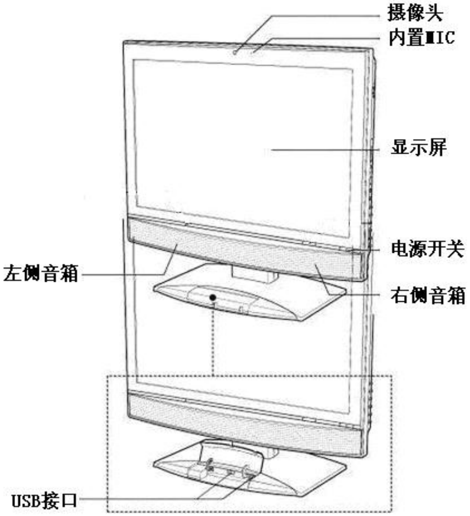

主机前面板接口功能介绍

左侧音箱：用于播放系统声音

USB接口（2个）：用于连接USB接口设备

摄像头：可以用于视频

内置MIC：用于连接麦克风（MIC），可将麦克风接收到的声音输入电脑

显示屏：用于显示画面

电源开关：按下此键，可开/关电脑

右侧音箱；用于播放系统声音

后面板说明

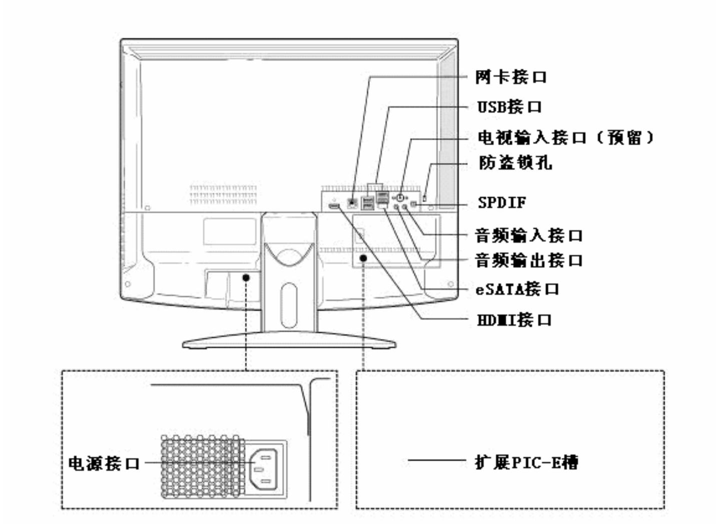

主机后面板接口功能介绍

网卡接口： 可以连接局域网或用于连接宽带上网设备。

USB接口（4个）：用于连接USB接口设备。

电视输入接口 （预留）：用于连接有线电视信号电缆。

防盗锁孔：用于连接PC防盗锁。

SPDIF: 用于连接支持SPDIF数字音频输入设备，如家庭影院系统中的功放

音频输入接口: 用于连接音频输入设备，如麦克风

音频输出接口: 用于连接音频输出设备，如音箱，耳机

eSATA **接口：**用于连接支持eSATA 接口的设备，如eSATA硬盘盒

HDMI**接口：**用于连接支持HDMI输入的设备。如大屏幕平板液晶

扩展PCI-E槽:用于扩展支持PCI-E 插槽的插卡。如电视卡，无线网卡等

电源接口：用于向主机供电

右侧图说明

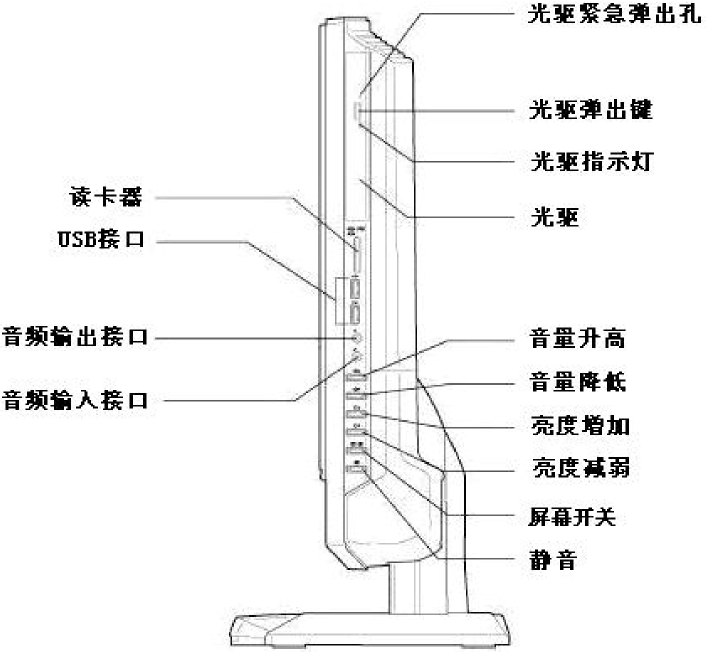
光驱紧急弹出孔
光驱弹出键
光驱指示灯
光驱
读卡器
USB接口
音频输出接口
音频输入接口
音量升高
音量降低
亮度增加
亮度减弱
屏幕开关
静音

主机右侧接口功能介绍

读卡器：用于读写存储卡

USB接口（2个）：用于连接USB接口设备

音频输出接口：用于连接音频输出设备，如音箱，耳机

音频输入接口：用于连接音频输入设备，如麦克风

光驱紧急弹出孔：用于光驱无法正常弹出情况下的应急处理方法

光驱弹出键：按下此键，可弹出/退回光驱托盘

光驱指示灯：光驱运行时。指示灯闪烁

光驱：放置光驱的位置

音量升高：按下此键，可升高音量

音量降低：按下此键，可降低音量

亮度增高：按下此键，可增加亮度

亮度减弱：按下此键，可降低亮度

屏幕开关：按下此键，可开关显示屏

静音：按下此键，声音将关闭

键盘说明

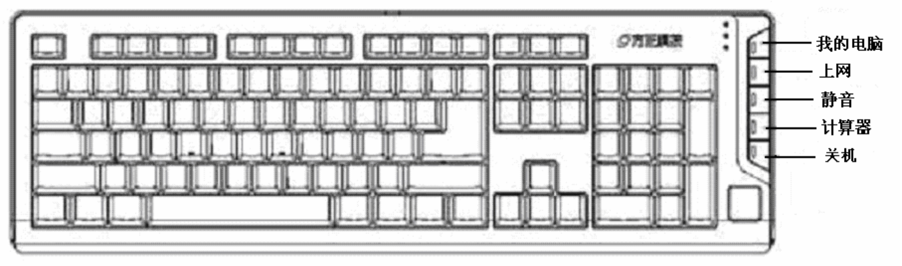

键盘快捷键介绍

我的电脑：用于打开我的电脑。

上网：用于启动上网功能。

静音：按下此键，声音将关闭/打开。

计算器：用于启动计算器功能。

关机：按此键，电脑将关机。

注意：

1、 键盘具体功能请以实际配置为准。
2、 此键盘的快捷键功能只有在 Windows Vista 操作系统下才能有效；
3、 此键盘调用“**ALT+R**”热键可以在安装“救护中心”软件前提下实现“救护中心”功能。
4、 键盘为 USB 或者 PS/2 接口以实际出货的机器为准。
5、 因机型配置的不同，此图片仅供参考，具体以实物为准。

鼠标

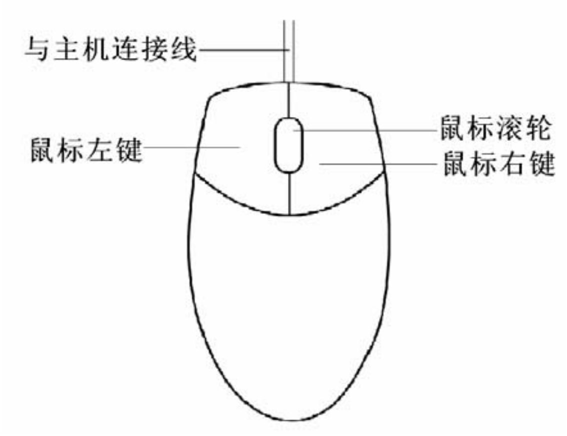

注意:

1.鼠标接口以您购买的机器为准。
2.如您的计算机使用的是光电鼠标，因光电鼠标的传感器**(sensor)** 采用的多是传统的漫反射光标定位，所以须要您计算机鼠标的接触平面能够满足较好的漫反射条件。请勿在过于光滑和类似镜面的平面使用您的光电鼠标，建议您使用专用鼠标垫并经常保持鼠标垫的平整和清洁。
3.因机型配置的不同，此图片仅供参考，具体以实物为准。

2.2 各部件连接方法

电脑的连接方法

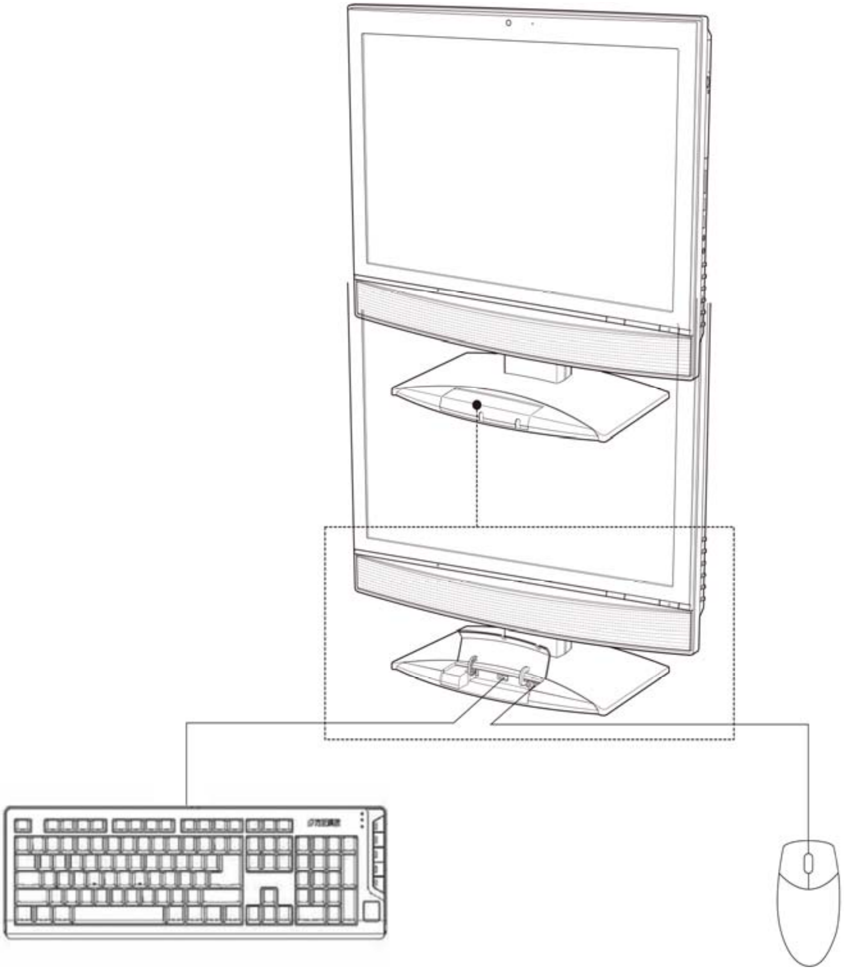

说明：

1. 此安装图适用于方正心逸T系列机型，图中所示部件及外观可能与所购机型不同，请以实物和装箱单为准。
2. 因机型配置的不同，此图片仅供参考，具体以实物为准。
3. 标准安装。

2.3 重要提示

方正科技电脑支持多种外围设备，如鼠标，键盘，打印机，扫描仪。随机附送的外围设备方正科技保证其产品的兼容性和可靠性，使用者使用时请按照产品所附使用说明书的内容正确使用。如果消费者购买第三方的外围设备与方正科技电脑连接使用，请遵照该设备的说明书正确连接外围设备和电脑，并在支持该设备的操作系统下安装相应的驱动程序。由于市场上外围设备厂家较多，为保证消费者的利益，方正科技建议消费者购买知名厂家，质量有保证的产品。如出现第三方外围设备与方正科技电脑的兼容性问题请消费者与第三方厂家取得联系。

请避免更换随机预装的操作系统，更换后软件功能将不能实现，硬盘空间将不能全部释放。

硬盘大小与系统识别的差异说明：

硬盘以10 进制计算，1GB=10^9Bytes

操作系统以2 进制识别，1GB=2^{30}Bytes

所以，80G 的硬盘在系统中识别是$80*10^9/2^{30}\approx$74.5G 同理，160G 的硬盘在系统中识别是$160*10^9/2^{30}\approx$149G ，250G 的硬盘在系统中识别是$250*10^9/2^{30}\approx$232.8G

第三章基本使用常识

本章主要内容介绍：

- 开机前的准备
- 安全启动电脑
- WINDOWS 下安全关闭电脑
- 异常关机情况的处理
- 对电脑工作环境的一些要求
- 驱动与随机软件安装向导使用说明

声明：
1、本章节内容是您使用电脑的一些基本使用常识，其中有很多注意事项。请务必仔细阅读。
2、本章中的内容以 windows vista 操作系统为例
3、如操作系统被非方正维修人员进行更换，方正科技将不对由此导致的任何损失承担责任。

3.1 开机前的准备

1、请您读懂所有随机的相关文件。

2、电脑放置在靠近电源插座的地方，此位置须远离热源及强电磁干扰的设备：如空调、电扇、电机等。

3、保存好所有的包装以便搬移电脑。

4、选择正确的交流电源开关设置，不要试图把110V 的电源线插在220V 的电源上，也不要改动机器电源的电压选择开关。任何改动都可能会造成人身伤害或引起设备损坏。

5、请将您的计算机摆放到稳妥的平台上，以免造成意外损坏。

6、为了保证您的人身安全，请将计算机接到有接地的电源插座。

3.2 安全启动电脑

如果您是准备第一次打开您的电脑，您需要再检查一次硬件连接情况，特别是电源的连接情况，确信安装无误后，则按照下面的步骤打开您的电脑。

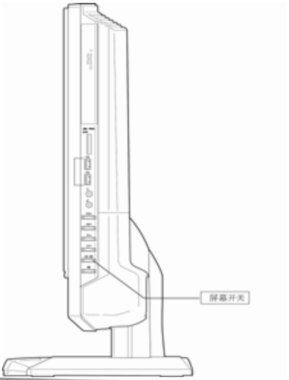

1、按下主机上的屏幕开关，这时屏幕的指示灯变亮。

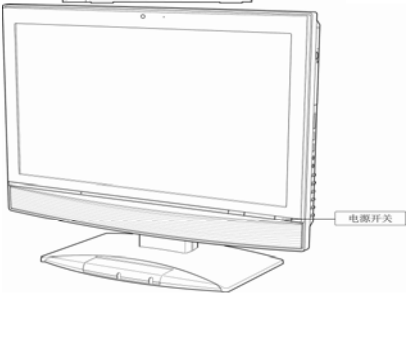

2、按下电源开关,接通主机电源

3、显示器屏幕出现写有方正科技的开机画面出现后，电脑开始正常工作

4、电脑进入操作系统

3.3 WINDOWS 下安全关闭电脑

您在操作完毕您的电脑后，不可以直接关闭电脑的电源，而是要先保存您的工作并关闭所有应用程序后，退出操作系统，电脑将自动切断电源。否则可能导致您的工作丢失甚至破坏电脑的软件系统。具体操作步骤如下：

1、确定您已经保存了您的工作并退出所有的应用程序后，单击 WINDOWS 桌面的 “关机”设置按钮。

2、选择 “关机”，然后单击“是”。您的电脑将自动关闭电源。

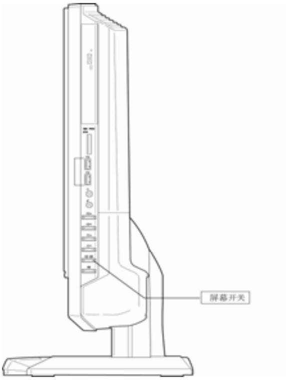

3、电脑关闭后，请按下屏幕开关键，关闭显示屏

3.4 异常关机情况的处理

如果您的电脑遇到了以下几种情况：

1、在使用过程中运行了某些程序而对系统进行了非法操作，导致死机或不能正常退出WINDOWS 操作系统，您可以采取按下复位键重新启动或按下主机电源开关键关闭您的电脑。

2、由于不慎误操作切断了电源或按动主机复位按钮，您的电脑不能正常保存数据的情况下。在下次启动时系统会自动运行ScanDisk软件，检测系统错误并进行自动修复。一般情况下，WINDOWS 操作系统能够修复系统错误而不需要您的干预，请您等待系统处理完毕后即可正常操作您的电脑了。如果您的异常操作导致WINDOWS 不能修复系统错误从而不能正常启动您的电脑，请与我公司的客服联系。

3.5 对电脑工作环境的一些要求

1、应使用一张工作空间绰绰有余的终端桌，同时应有足够的放腿空间，桌面与大腿之间的距离至少应为6 公分(2 英寸)。

2、电脑的主芯片都采用超大规模集成工艺，温度过高会使电脑工作异常，因此在使用过程中一定要注意散热，尤其要注意以下几点：

■不要将电脑放在靠近热源的地方。
■不要让阳光直射您的电脑。

3、电脑的某些部件如显示器等对磁体比较敏感，强磁场对这些部件有很强的破坏作用，因而您的电脑要注意防磁，不要将电脑和磁盘放在靠近磁体的地方。

3.6 驱动与随机软件安装向导使用介绍

1、软件名称及功能简介

“驱动与随机软件安装向导”包含有安装方正电脑驱动、备份设备驱动及安装随机软件三项功能项。

1、安装方正电脑驱动：

- 可以安装主板驱动程序
- 安装您选择的硬件驱动程序

2、备份设备驱动：

- 可以备份本机所有的已经安装的硬件驱动程序
- 删除驱动备份

3、安装随机软件：

- 此功能会列出所有预装的随机软件，您可以选择多个您所需要的随机软件，选定后，电脑会自动依次安装所选择的随机软件。

驱动与随机软件安装向导可以自动检查当前系统中已有的设备，标识各设备驱动是否正常工作，您无需了解自己的硬件配置，只需简单的点击安装驱动即可完成所有驱动的维护、安装。

如果您从网络等途径安装了新版的硬件驱动程序，通过驱动与随机软件安装向导可以备份新版的硬件驱动程序，并建立一个备份点.，当您重新安装或升级自己的 Windows 操作系统后，您的驱动备份可以在新操作系统中继续使用。

2、系统需求

安装并使用驱动与随机软件安装向导的最低系统配置及软件环境如下：

- 操作系统 中文 Windows Vista
- 使用环境 CPU PentiumIII/CeleronIII以上
- RAM 256MB 以上
- 硬盘 ATA5 以上
- 可用空间 100MB 以上
- 显卡 16 位
- 显示器 分辨率在 800*600(或)以上像素

安装及使用注意事项：

- 软件不支持两块及以上的物理硬盘；
- 软件不支持两个以上的系统分区；
- 软件需安装在 C 分区；

3、功能使用介绍

“驱动与随机软件安装向导”的使用方法本手册以中文 Windows Vista 为基准进行说明。

软件启动及方正电脑驱动安装：

1、双击桌面“驱动与随机软件安装向导”图标，启动此软件

2、软件会在此界面停留几秒钟，请等待并不要进行其它操作

3、进入软件主界面。

- 选择“安装方正电脑驱动”，可以进行方正电脑驱动安装
- 选择“备份设备驱动”，可以进行驱动的备份
- 选择“安装随即软件”，可以进行随机软件的安装

4、此软件的具体操作，请打开帮助文档获得相应指导

4、未预装操作系统机型的使用方法

因机型配置不同，是否预装 windows 操作系统，具体以实际出货情况为准；如果您需要使用 windows 操作系统且所购买的产品没有预装，请您购买并安装正版 windows 操作系统。

当您安装完成 windows 操作系统后， 请把“方正驱动与随机软件安装向导”光盘放入光驱中，计算机将自动启动光盘并进行自动安装。此过程不需要您的参与，请您等待

“驱动与随机软件安装向导”安装成功后，您可以在操作系统“开始”--“程序”中看到“驱动与随机软件安装向导”，同时在显示器显示的桌面上生成驱动与随机软件安装向导 的快捷方式请根据提示重新启动您的电脑，重启完成后，您的“驱动与随机软件安装向导”就可以使用了

本软件功能是基于 Windows Vista 开发，如果您确实需要使用 Windows XP，方正科技保留系统出现问题的最终解释权；

关于软件操作更详细的指导，请参见软件帮助文档

第四章随机软件使用说明

本章主要内容介绍：

■方正电脑救护中心使用介绍

■方正网络收音机使用介绍

■方正蓝牙手机应用中心使用介绍

■金山毒霸2008使用说明

声明：

1、本章中的内容以 windows vista 操作系统为例

2、本章所介绍软件的界面请以所购机器的实际界面为准

3、本章所介绍软件包含所有选配软件，请以您所购机器的实际安装软件情况为准

4.1 方正电脑救护中心使用介绍

1、 软件名称及功能简介：

“方正电脑救护中心”是一套完整的用户自助应急恢复系统

- 系统备份/恢复：
- 数据误删除/误格式化恢复

2、系统需求

安装并使用“方正电脑救护中心”的最低系统配置及软件环境如下：

- 操作系统 中文 Windows Vista
- 使用环境 CPU PentiumIII/CeleronIII以上
- RAM 256MB 以上
- 硬盘 ATA5 以上
- 可用空间 100MB 以上
- 显卡 16 位
- 显示器 分辨率在 800*600(或)以上像素

安装及使用注意事项：

- 软件不支持两块及以上的物理硬盘；
- 软件不支持两个以上的系统分区
- 软件需安装在 C 区

3、功能使用介绍

“方正电脑救护中心”的使用方法本手册以中文 Windows Vista 为基准进行说明。

软件启动及使用：

1、双击桌面“方正电脑救护中心”图标，启动此软件

2、进入软件主界面。

- 选择“备份硬盘分区”，可以进行系统备份
- 选择“还原硬盘分区”，可以进行系统恢复
- 选择“删除备份文件”，可以删除系统备份点
- 选择“设置”，可以对本软件进行设置
- 选择“数据救护”，可以进行误删除文件恢复和误格式化恢复

3、此软件的具体操作，请打开帮助文档获得相应指导

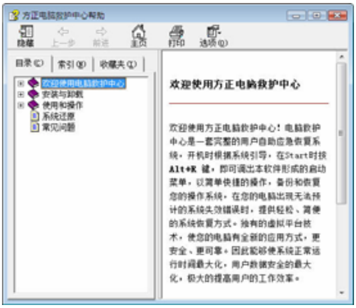

4、帮助启动后如图所示，请在左侧选择相关章节浏览，右侧显示具体内容

4、激活说明

1， 第一次运行“方正电脑救护中心”时会有如图提示

序列号粘贴在随机驱动光盘的包装袋封口处，输入后激活成功

注释：

通过键盘组合键“ALT+R”可以在安装“救护中心”软件前提下实现“救护中心”功能

4.2 方正网络收音机使用介绍

1、软件名称及功能简介：

“方正网络收音机”——提供了国内外数百家精品广播，包括综合、新闻、经济、音乐、其他五大类。涵盖面广、内容丰富。其中还主要引入了大量的英语广播电台，为大家日常工作生活中的英语学习提供了一个良好的平台！

2、系统需求

安装并使用“方正网络收音机”的最低系统配置及软件环境如下：

- 具有 Pentium 75 MHz 或以上处理器的方正计算机
- Microsoft Windows XP SP2，或是 Microsoft Windows Vista 操作系统
- Window Media Player 7.0 或者以上版本
- Realplayer10.6 或者以上版本

3、功能使用介绍

“方正网络收音机”的使用方法本手册以中文 Windows Vista 为基准进行说明。

软件启动及使用：

1、双击桌面“方正网络收音机”图标启动此软件。

2、进入软件主界面——软件界面主要包括如下几部分：电台清单、媒体控制区域、电台信息显示区域、音量控制、软件控制模块。

3、电台清单——电台清单首先按中英文进行语种分类，再其次按照综合、新闻、经济、音乐、其他等按照内容进行分类。鼠标双击相应栏目即可展开下层菜单。

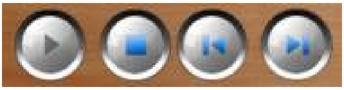

4、媒体控制区域——用户通过这里可以对电台进行选择、播放以及停止等操作。当然我们还支持多种操作模式，如鼠标点击选择可直接收听电台；通过键盘上下键选择电台节目，然后回车也可收听电台。

5、电台信息显示区域——电台选定播放以后，会在右侧出现所选电台的名称、连接状态、连接速度等信息！

6、音量控制——通过程序界面的“-”“+”按钮即可实现音量的减小、增加控制。另外也可直接拖动音量控制滑块调节音量。

7、软件控制模块——通过这里可以实现软件的最小化以及退出操作。

4.3 方正蓝牙手机应用中心使用介绍

1、软件名称及功能简介：

“方正蓝牙手机应用中心”包含有联系人管理、短信管理、文件传输、连接手机拨号上网。

1、 联系人管理：
- 可查看手机中的联系人
- 可对联系人进行新增、删除、编辑等操作
- 可对联系人进行备份、恢复等操作

2、 短信管理
- 可查看手机中的短信息
- 可以删除短信、导出短信
- 可以发送短信、接收短信

3、 文件传输管理
- 通过该功能在手机和电脑之间传输图片和音乐等文件
- 进行远程文件管理

4、 拨号上网
- 该功能使电脑可通过蓝牙手机拨号上网

2、系统需求

安装并使用“方正蓝牙手机应用中心”的最低系统配置及软件环境如下：

- 操作系统 Windows 2000 ,Windows XP ,Windows Vista
- 软件要求：BlueSoleil 6.4.248.0_Founder
- CPU：600MHz 或更高
- 内存：128M 或更高
- 屏幕：800*600 或更高
- 蓝牙设备：HCI 版本 1.2 以上

3、功能使用介绍

“方正蓝牙手机应用中心”的使用方法本手册以中文 Windows Vista 为基准进行说明。

软件启动及使用：

1、双击桌面“方正蓝牙手机应用中心”图标，启动此软件

2、该软件分为 5 个功能页面，点击左侧的应用图标，进入相应的功能页面。

启动软件后，首先进入的是欢迎界面，该页面展示软件的主要功能，以及各功能入口按钮

3、点击联系人应用图标，进入联系人功能页面，可管理和查看联系人，并向联系人发送短信

4、点击短信应用图标，进入短信功能页面，可查看短信，并能发送、接受短信

5、点击文件管理应用图标，进入文件管理功能页面，可在电脑与手机之间传输文件，并能管理手机中的文件

6、点击连接拨号网络应用图标，进入连接拨号网络功能页面，电脑可通过蓝牙手机进行拨号上网

7、此软件的具体操作，请打开帮助文档获得相应指导

8、启动软件后，使软件界面置于顶层并焦点在其上时，按下 F1 键，会弹出以网页形式打开的帮助文档

4.4 金山毒霸 2008 使用介绍

1、软件名称及功能简介：

金山毒霸 2008 集合了查毒、杀毒、实时监控、垃圾邮件过滤、防网页挂马和隐私数据保护等实用性强的功能于一身，并设身处地为您增添了人性化的实时预警功能，让您在第一时间内了解现时的流行病毒情况，防患因病毒大爆发等造成的损失，绝对是您个人及家庭首选的反病毒产品。

本产品包括：

- 金山毒霸
- 金山网镖
- 金山清理专家

2、系统需求

安装并使用“方正家居安全一键通”的最低系统配置及软件环境如下：

- 操作系统
  Windows 2000 Professional
  Windows XP Professional（32 位）
  Windows XP Home （32 位）
  Windows Vista（32 位）
- 操作系统语言　　简体中文
- CPUPentium 200MHz
- 内存　　128M
- 硬盘　　至少 150MB 可用硬盘空间
- 视频　　1024×768，增强色 16 位（含）以上
- IE　5.0.2314 或更高版本的 IE

3、功能使用介绍

启动金山毒霸

执行以下任一项操作，都可以启动金山毒霸：

1. 在桌面双击“金山毒霸”图标 。
2. 在 Windows 任务栏中状态区双击金山毒霸的小图标“ ”或右键单击该图标，在弹出的菜单中选择“打开 金山毒霸主程序”。
3. 在 Windows Vista 任务栏中，单击开始→所有程序→金山毒霸 2008 杀毒套装→金山毒霸。

注意：

- 金山毒霸 2008 一经安装，立即在后台启动，保护您的电脑。

打开毒霸主界面，选择帮助菜单，点击联机帮助，如果您的电脑当前可以联网，则可打开毒霸在线帮助文档。

或者直接访问如下网址浏览毒霸帮助文档：
http://help.db.kingsoft.com/db2009help/html/index.htm

4、激活说明

1，在毒霸 2008 升级的过程中，需要验证您的金山通行证。请在此处输入正版用户服务卡上的通行证及密码，并单击“下一步”，进入验证。

2，服务卡外观如图，放置在随机资料盒里

4.5 绿坝-花季护航使用介绍

1、软件名称及功能简介：

“绿坝-花季护航”是一款保护未成年人健康上网的软件工具，可以直接、主动识别并拦截黄色图像、色情文章及不良网站，具有过滤黄色等不良信息、控制上网时间、管理聊天交友、管理电脑游戏等功能，简便易用，为广大家长管理孩子上网行为提供一个有效的技术手段。

2、 功能使用介绍

点击“绿坝-花季护航”快捷方式进入“绿坝-花季护航”的总控界面。在“总控界面”中包括系统设置、日志查看、恢复密码、帮助、反馈信息、联系我们六个模块。

a、软件启动及使用：

1、双击桌面“绿坝花季护航图标”图标，启动此软件

2、进入软件主界面。

- 点击【系统设置】，输入初始密码“112233”进入系统设置页面。包括系统的总开关配置、图像、语义分析和上网时间的设置及个性参数、用户维护等参数设置。
- 点击【查看日志】，输入初始密码“112233”查看电脑使用情况，内部包括详细的“文字日志、屏幕日志”。
- 点击【恢复密码】，当用户忘记密码以后,可以在下面窗口中输入注册时所填写“密码清空认证信息”通过此功能恢复为默认密码“112233”。
- 点击【反馈信息】，用户在使用过程中发现的一些问题或提出的建议可以反馈给我们。

3、点击【帮助】，此软件的具体操作可以在帮助文档获得相应指导

b、软件卸载：

当用户需要卸载软件时，在主界面点击【系统设置】，输入初始密码“112233”进入系统设置页面，点击【用户维护】，选择【密码/卸载】，直接点击【卸载】按钮，然后重新启动计算机。

3、 相关信息

a、许可软件名称为：绿坝・花季护航

b、软件版权声明：

“绿坝・花季护航”软件全属于北京大正语言知识处理科技有限公司及郑州金惠计算机系统工程有限公司共同版权所有，及相关知识版权保护。任何试图破坏原始版权申明的行为，以及任何对软件反编译、破解的软件逆向工程行为，都是违法行为。

c、软件供应商信息：

北京大正语言知识处理科技有限公司

郑州金惠计算机系统工程有限公司

d、PC 厂商免责声明：

PC 厂商在与软件供应商签署相关合作协议并取得软件授权后，可利用随机预装、随机免费赠送等方式在其生产的计算机上预装或以压制光盘安装该软件，因软件的产品特性给其用户带来的直接责任及软件使用过程中的技术支持服务均由软件供应商承担。

e、软件公益性说明：

“绿坝・花季护航” 是阳光绿色上网工程PC终端过滤软件，该软件是由工业和信息化部通过公开招标采购，在经过严格测试和专家评审，并经过技术改造和产品整合后向社会提供免费下载和预装。

该软件可对未成年人上网进行管理，可直接、主动识别并拦截黄色图像、色情

文章及不良网站，具有过滤不良信息、控制上网时间、限制聊天交友等功能。让孩子有一个健康、和谐的上网环境，也为家长科学的管理孩子上网行为提供了一个有力的技术手段。

f、软件售后服务：

1.网上客户服务:http://www.lssw365.net 服务时间：周一-周五 9:00-17:30

2.网上客户支持论坛:http://www.lssw365.net/bbs/

3.客户服务邮箱: service@lssw365.net

4.7×24 小时客户服务电话： 400-811-9930(市话费)

g、软件下载地址：

http://www.lssw365.net

附录 1 方正科技心逸系列产品服务承诺（B 版）

前 言

尊敬的用户：

您好！

感谢您选购方正科技心逸系列产品，谨致谢意！为了保护您的合法权益，免除您的后顾之忧，方正科技集团股份有限公司（以下简称“方正科技”）依托“全程服务”品牌，秉承“关爱无限 完美体验”的服务理念，将以优质、规范、专业、快捷的服务答谢您对方正科技产品的信任！

方正科技除向您提供国家有关部门颁布的《微型计算机商品修理更换退货责任规定》的服务之外，还特别向您提供了更多、更为贴心的增值服务。

方正科技向您作出下述方正科技心逸系列产品的保修服务承诺（包含方正科技心逸系列产品三包承诺、方正科技心逸系列产品标准服务承诺、特别提醒三部分），并在您需要时依此为您提供服务。为了确保您及时获得方正科技提供的服务，请您在购买产品后立即阅读此服务承诺，详细了解方正科技为您提供的服务内容及获取方式。

一、方正科技心逸系列产品“三包”承诺

如果您是消费者用户（详见《消费者权益保护法》规定的定义），方正科技将全面执行国家有关部门颁布的《微型计算机商品修理更换退货责任规定》（以下称“国家电脑三包”）的细则条款，向您提供“国家电脑三包”规定的服务。

二、方正科技心逸系列产品标准服务承诺

方正科技除向您提供“国家电脑三包规定”的服务之外，还承诺提供以下标准服务：

1. 全国联保 统一报修

方正科技实行全国联保，统一报修。在产品免费保修期内，无论您在中华人民共和国境内(不包括港、澳、台地区) 何处购买并使用的方正科技心逸系列产品出现保修范围内的硬件故障时，请您拨打方正科技全程服务热线 4006-000-666 寻求帮助。

自您购买方正科技心逸系列产品之日(以正式购机发票日期为准，以下称“购机日”) 起，方正科技将为您购买的心逸系列产品出厂所配置部件的硬件故障提供附表所列期限的免费保修服务。

附表：方正科技心逸系列产品保修期限列表

保修部件		保修时间	服务方式
主要部件	CPU、主板、内存、硬盘、显卡、内置电源、外置电源适配器	自购机之日起三年内	自购机之日起一年内提供免费上门服务 第二、三年提供送修服务
其他部件	液晶屏、光驱、升压板、键盘、鼠标、散热器	自购机之日起一年内	自购机之日起一年内提供免费上门服务
本表中未列出的其它部件		请直接拨打方正科技全程服务热线 4006-000-666 咨询	请直接拨打方正科技全程服务热线 4006-000-666 咨询
软件	预装软件	自购机之日起一年内	自购机之日起一年内提供送修服务
	随机软件	自购机之日起三个月内	自购机之日起三个月内提供送修服务

注：

1. 您购买的方正科技产品的具体配置请以您的产品装箱单上所列各项为准。

2．与方正科技心逸系列产品一起捆绑销售的其他产品或促销品，具体服务承诺请参照各自单独的保修证书。

3．方正科技单独销售的心逸系列产品部件，具体服务承诺请详见其单独配套的保修凭证。

2.保修期的确认

保修凭证：您的购物发票及有效《产品三包卡》为保修凭证，请您务必妥善保管。（若您无法提供以上证明，我们将按照您所购买方正科技产品的出厂日期计算保修日期。出厂日期根据主机序列号（S/N）判断。）

保修期的确定：产品保修期自您购买的产品开具有效购物发票之日起计算，扣除因修理占用、无零配件待修延误的时间。保修期最后一天为法定休假日的，以休假日的次日为保修期的最后一天。

保修期限的顺延：在“国家电脑三包规定”有效期内更换后的整机及主要部件的保修期，按“国家电脑三包规定”执行。在“国家电脑三包规定”有效期外，但仍属于方正科技产品标准服务承诺范围的方正科技产品及其部件，经方正科技授权服务机构维修后在方正科技产品标准服务承诺规定的服务期限内继续享有规定的服务（修理及待修时间不单独计算）。维修部件如自修复之日起距方正科技承诺的服务期限结束不足三个月的，该部件的服务期限将延长至自修复之日起三个月止，服务方式为送修。届时，请您出具有效的维修记录。

当您需要按照“国家电脑三包规定”进行退货或更换时，请您务必携带购货发票、三包凭证、故障产品、使用说明书、包装等，到销售商（指直接向您出售方正心逸系列产品的销售商）所在地进行操作。

维修更换的整机或部件的所有权：方正科技授权服务机构为您更换整机或故障部件后，原机器或故障部件将由方正科技或方正科技授权服务机构收回并享有所有权。

3.硬件故障免费上门服务

方正科技对心逸系列产品各部件提供自购机之日起一年的硬件故障免费上门服务。方正科技的授权服务人员将到用户处进行现场服务并将产品修复；如当时不能修复，服务人员取机回服务机构维修，并将修复后的产品再送回用户处。

除免费上门服务外，方正科技还承诺送修服务，即维修时用户自己将产品送到授权服务机构，修复后由用户自行取回，但用户在可享受以上免费上门服务的时期内，选择送修服务的，因送修发生的费用（包括但不限于运输费）由用户自行负担，用户与授权服务机构另有协议的从其约定。

4.软件维护服务

方正科技对随机软件提供自购机日起三个月内的送修服务，预装软件则提供自购机日起一年内的送修服务。当您遇到随机软件、预装软件的性能故障时，请您拨打方正科技全程服务热线 4006-000-666 获得帮助。

5. 电话咨询服务

如果您在产品使用过程中遇到硬件以及预装软件方面的问题，或者想查询方正科技最新的销售、服务和产品信息，您可以拨打方正科技全程服务热线 4006-000-666，我们的工程师将为您提供电话支持。

6.网上服务

现在，您只需上网连接到公司主页 www.foundertech.com，就可以在网上下载驱动程序、查询方正科技最新的销售、服务和产品信息等。进入“专家答疑”栏目还可以查找疑难问题的解决方案。

如果您已经购买了方正科技的产品，可以直接在网上注册成为方正科技用户俱乐部的会员。这样，您就可以进入特为方正科技用户开办的网上论坛、聊天室或学习园地等栏目。您也可以通过网络向我们的服务工程师寻求技术支持。

7.不能享受“方正科技标准服务承诺”的情况

对于下列原因导致的产品故障，方正科技恕不提供本承诺中的标准服务：

- 非方正科技产品及部件
- 超过保修期的
- 使用了未经方正科技认可（以随机附赠的《用户使用手册》装箱单为准）的扩展部件或外围设备导致方正科技标准部件损坏或产生故障的
- 非正常原因（包括不良的电源环境、异物进入设备、运输、移动、磕碰等）造成的设备不能正常工作或部件损坏及故障
- 不可抗力：所有地震、火灾等自然灾害或意外事故(被盗、丢失等)等不可抗力因素引起的设备不能正常工作或部件损坏及故障

- 因使用自编或第三方软件导致产品不能正常工作
- 计算机病毒感染导致产品不能正常工作
- 下述违章操作造成的产品故障：

  ---带电插拔主机电源或其它附属设备

  ---自行拆卸、修理、安装

  ---自行性能升级

  ---使用指定之外的零件、附属品、消耗品

三、特别提醒

为了保障您能享受到方正科技为您提供的“包修、包退、包换”（简称“三包”）及本承诺中的服务，请您务必遵守以下说明与要求，否则您将无法享受三包及本承诺中的服务，且其后果由您自行承担。

1. 请您在购机时向销售商索要有效购机或购附件发票并妥善保管。
2. 有效的《产品三包卡》及购物发票是您享受三包及本承诺中服务的必备条件。请您在报修时向服务人员出示。
3. 核对资料：为保证您所购商品与装箱单一致，请您在购机时，按照“产品三包卡”的要求，逐一核对装箱单（装箱单在随机资料中）中所列各项与所购实物是否一致；随机资料、产品三包卡是否齐全。如果一致请您在产品三包卡的相应空格处签字，如果不一致或有其它异议，请您当场、当面向销售商提出并协商解决，否则，您所购实物将视为与装箱单一致。
4. 请您妥善保管所有随机物品及资料，如出现退换货时，请您将其全套退返。
5. 方正科技系列产品只能由方正科技授权服务人员进行拆卸，请您保证封条完整，方正授权服务人员以外的任何人造成封条破裂的，将导致产品不能再享受“三包”及本承诺中的服务。
6. 方正科技否认的承诺

   除非本标准服务承诺中明确表示，方正科技不做任何其它明示或暗示的承诺和保证，包括对产品的可销性和对某一特定用途的适用性的暗示保证。除非方正科技另外作出明确承诺，否则：

   （1）本保修服务承诺仅适用于方正科技出厂时配置的主机和部件（参见装箱单）。任何机构或人员（如销售商）给您安装的一切非方正科技部件和软件，由该机构或人员或该部件生产厂家自行保修。

   （2）任何机构和人员（如销售商）在本服务承诺之外就您购买的产品及其附属软硬件设备向您作出的任何额外承诺，方正科技将不承担责任；您应向作出该承诺的机构或人员索要书面证明，以保证这些额外承诺能够兑现。
7. **您的责任**

机密信息：用户应对其机密信息的安全自行负责。

数据备份：用户应自行负责对机器上数据或程序进行机外备份，以防止因丢失或改动文件、数据或程序而使机器上的数据丢失后无法恢复。方正科技不负责保持机器上数据的完整、安全性，因任何原因导致用户数据丢失，而用户又未进行数据备份的，由用户自行承担数据丢失的后果。

本承诺适用范围

1. 本承诺仅适用于在中华人民共和国境内（港、澳、台地区除外）销售和购买的方正科技心逸系列产品。
2. 本承诺仅适用于 2009 年 7 月 1 日(含)起购买的方正科技心逸系列产品,在此日期之前购买的产品，请参照方正科技同期发布的同系列产品的服务承诺。
3. 与方正科技心逸系列产品一起捆绑销售的其他方正科技产品或促销品,如属于“国家电脑三包规定”范围的则按“国家电脑三包规定”执行，如不属于“国家电脑三包规定”范围，则按照该商品所属方正科技系列产品的服务承诺执行。
4. 优先原则：在“国家电脑三包规定”适用范围和期限内，方正科技产品标准服务承诺如低于“国家电脑三包规定”标准或未做承诺的，按“国家电脑三包规定”执行，方正科技产品标准服务承诺如高于“国家电脑三包规定”标准的，按方正科技产品标准服务承诺执行；在“国家电脑三包规定”适用范围和期限外，按方正科技产品标准服务承诺执行。如果方正科技或方正科技经销商与您签定的方正科技心逸系列产品销售合同或其他依法有效的协议对您购买的产品或其任何软硬件设备的售后服务有其他约定的，应按相应约定执行。
5. 方正科技及方正科技授权服务机构仅承诺在本标准保修服务范围内为您提供规定的服务（包括法定“三包”服务及方正科技的厂商标准服务），如果在上述服务范围之外您有其他的需求，请选择方正科技授权服务机构的有偿服务或根据您的需要购买方正科技个性化的服务产品。

注：本承诺内容解释权属于方正科技集团股份有限公司，如其间有任何更改，恕不另行通知。如您想了解最新的方正科技服务信息可以登录 www.foundertech.com 查询相关内容，或请拨打方正科技全程服务热线 4006-000-666 咨询。

说明

1. 本承诺中所涉及的 **“有效三包卡和购物发票”**是指：卡与发票中填写的内容全面、真实和正确，无涂改痕迹；有效购物发票还应当注明商品商标及型号、销售日期、销售者印章、金额等内容。
2. 方正科技服务提供时间
   服务机构营业时间：7*8 小时工作制
   方正科技授权服务机构的正常营业时间一般为：每周一至周日，每天 8 小时，节假日照常。
3. 热线咨询服务：
   如果您在产品使用过程中，有相关问题需要咨询，欢迎您拨打服务咨询热线，有专业人员为您提供解答。
   方正科技全程服务热线：4006-000-666
   语音导航时间：24 小时

注：拨打方正科技全程服务热线 4006-000-666，需要承担相应的市话费用（未开通４００地区请您拨打 0512-87182983，此时您需要支付相应的通话费用）

请您监督

为了向您提供更周到、更令您满意的服务，方正科技欢迎您的监督和批评。我们会主动回访以及时了解您的意见，迅速改变服务的不足之处。同时我们还设立了由专人负责的服务监督电话及信箱。您有三种方式与我们联系：全程服务热线电话 **4006-000-666**；电子信箱 **service@foundertech.com**；或公司网站 **www.foundertech.com**。

附录 2 保养和维护

硬件方面的维护常识

1、在使用过程中千万不要用物体堵塞主机和显示器的散热孔。

2、电脑的某些部件如显示器等对磁体比较敏感，强磁场对这些部件有很强的破坏作用，因而您的电脑要注意防磁，不要将电脑和磁盘放在靠近磁体的地方。

3、过分潮湿的环境也会对电脑造成不良影响，因而特别要注意防潮，切勿将水和其它液体泼洒到电脑上，一旦不小心发生这种情况，应立即断掉电脑电源。

4、电脑中的许多部件属于精密仪器，如硬盘、光驱等。因此移动电脑时要轻拿轻放，特别注意不要在开机状态搬动电脑，这种操作极易损坏硬盘磁头以及光驱。即使在关机以后也不要马上搬动电脑，应等待至少一分钟，等硬盘等部件完全停止工作后再移动。

5、您可能需要时常擦去电脑和显示器屏幕上的灰尘和指印

●在清洁电脑之前，应先关掉电源并拔去电源线。

●用水和非洗涤型清洁液将布块稍微湿润一下(不要用喷雾液或将布块湿透)，然后擦拭电脑。

●当电脑清洁完毕并彻底晾干后，再打开电源开关。

●不要自行清洁软盘。

软件方面的维护常识

1、随机软件请参照软件手册步骤正确安装。

2、如果软件需要升级和更新，请及时去相应网站进行升级和更新。

3、请定期查毒杀毒以避免病毒造成的软件使用困难。

4、软件出现故障请参照技术支持手册与软件厂家联系已取得技术支持

附录 3 有毒有害物质或元素名称及含量标识表

<table>
<tr><td rowspan="2">部件名称</td><td colspan="6">有毒有害物质或元素</td></tr>
<tr><td>铅（Pb）</td><td>汞（Hg）</td><td>镉（Cd）</td><td>六价铬(Cr（Ⅵ））</td><td>多溴联苯(PBB)</td><td>多溴二苯醚（PBDE）</td></tr>
<tr><td>CPU</td><td>○</td><td>○</td><td>○</td><td>○</td><td>○</td><td>○</td></tr>
<tr><td>板卡</td><td>×</td><td>○</td><td>○</td><td>○</td><td>○</td><td>○</td></tr>
<tr><td>内存</td><td>○</td><td>○</td><td>○</td><td>○</td><td>○</td><td>○</td></tr>
<tr><td>硬盘</td><td>×</td><td>○</td><td>○</td><td>○</td><td>○</td><td>○</td></tr>
<tr><td>软驱</td><td>×</td><td>○</td><td>○</td><td>○</td><td>○</td><td>○</td></tr>
<tr><td>光驱</td><td>×</td><td>○</td><td>○</td><td>○</td><td>○</td><td>○</td></tr>
<tr><td>电源</td><td>×</td><td>○</td><td>○</td><td>○</td><td>○</td><td>○</td></tr>
<tr><td>风扇</td><td>×</td><td>○</td><td>○</td><td>○</td><td>○</td><td>○</td></tr>
<tr><td>机箱</td><td>×</td><td>○</td><td>○</td><td>○</td><td>○</td><td>○</td></tr>
<tr><td>键盘</td><td>×</td><td>○</td><td>○</td><td>○</td><td>○</td><td>○</td></tr>
<tr><td>鼠标</td><td>×</td><td>○</td><td>○</td><td>○</td><td>○</td><td>○</td></tr>
<tr><td colspan="7"></td></tr>
<tr><td colspan="7">○：表示该有毒有害物质在该部件所有均质材料中的含量均在SJ/T 11363 －2006 规定的限量要求以下。</td></tr>
<tr><td colspan="7">×：表示该有毒有害物质至少在该部件的某一均质材料中的含量超出SJ/T 11363－2006 规定的限量要求；上表中打“×”的部件，由于技术原因目前无法实现替代，后续会逐渐改善。</td></tr>
</table>